HOME GROUP®

MONTAGEANLEITUNG

PELLE BIG

22-05/2025

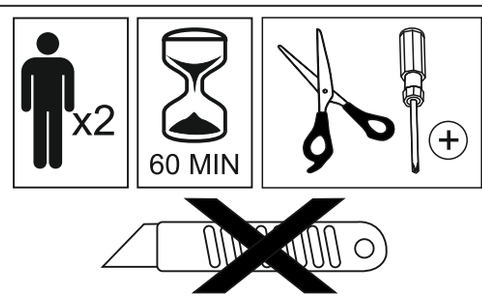

Vor der Montage bitte beiliegende Informationen beachten

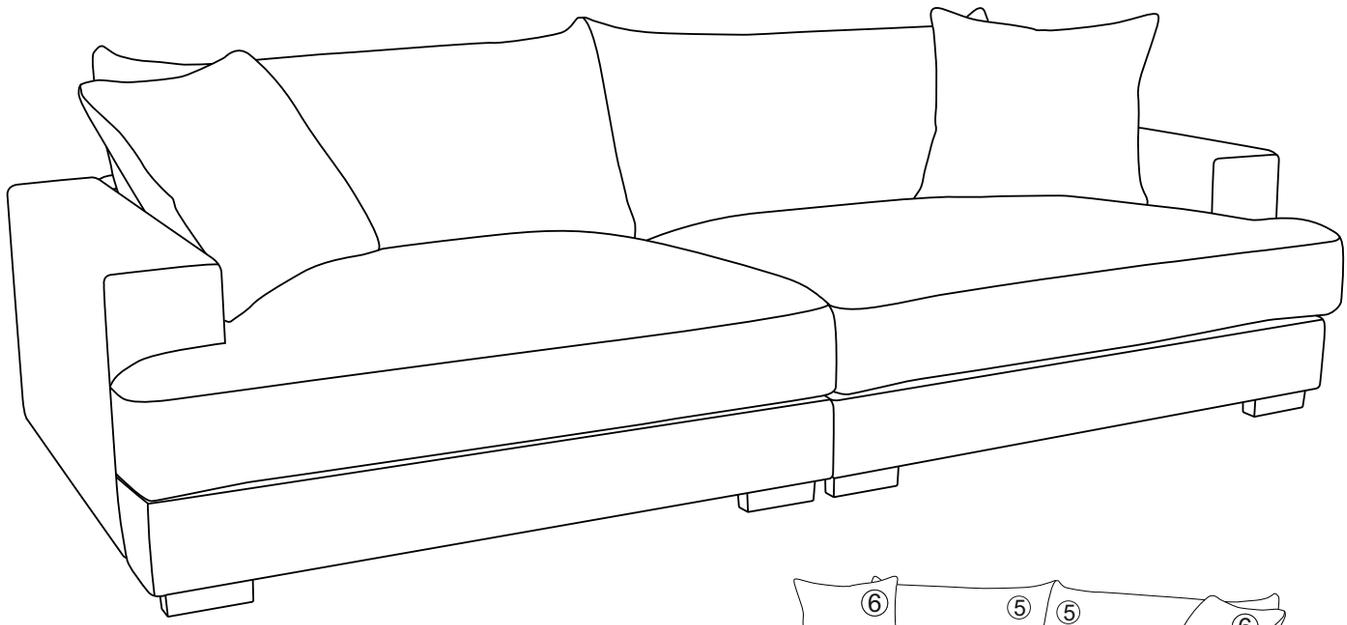

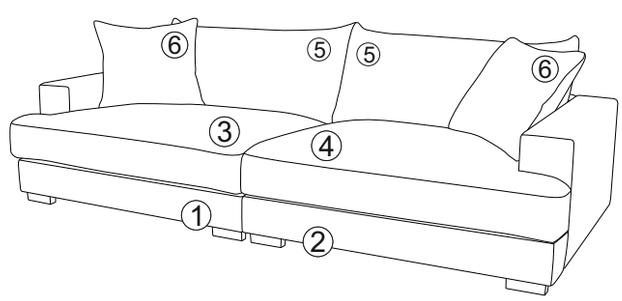

A 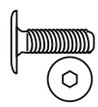 Ax8 M6x20	B 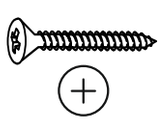 Bx16 5x40	C 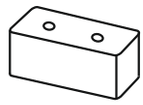 Cx8 Plastic leg	D  Dx1 Key4
E 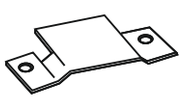 Ex4	F  Fx16 Felt		

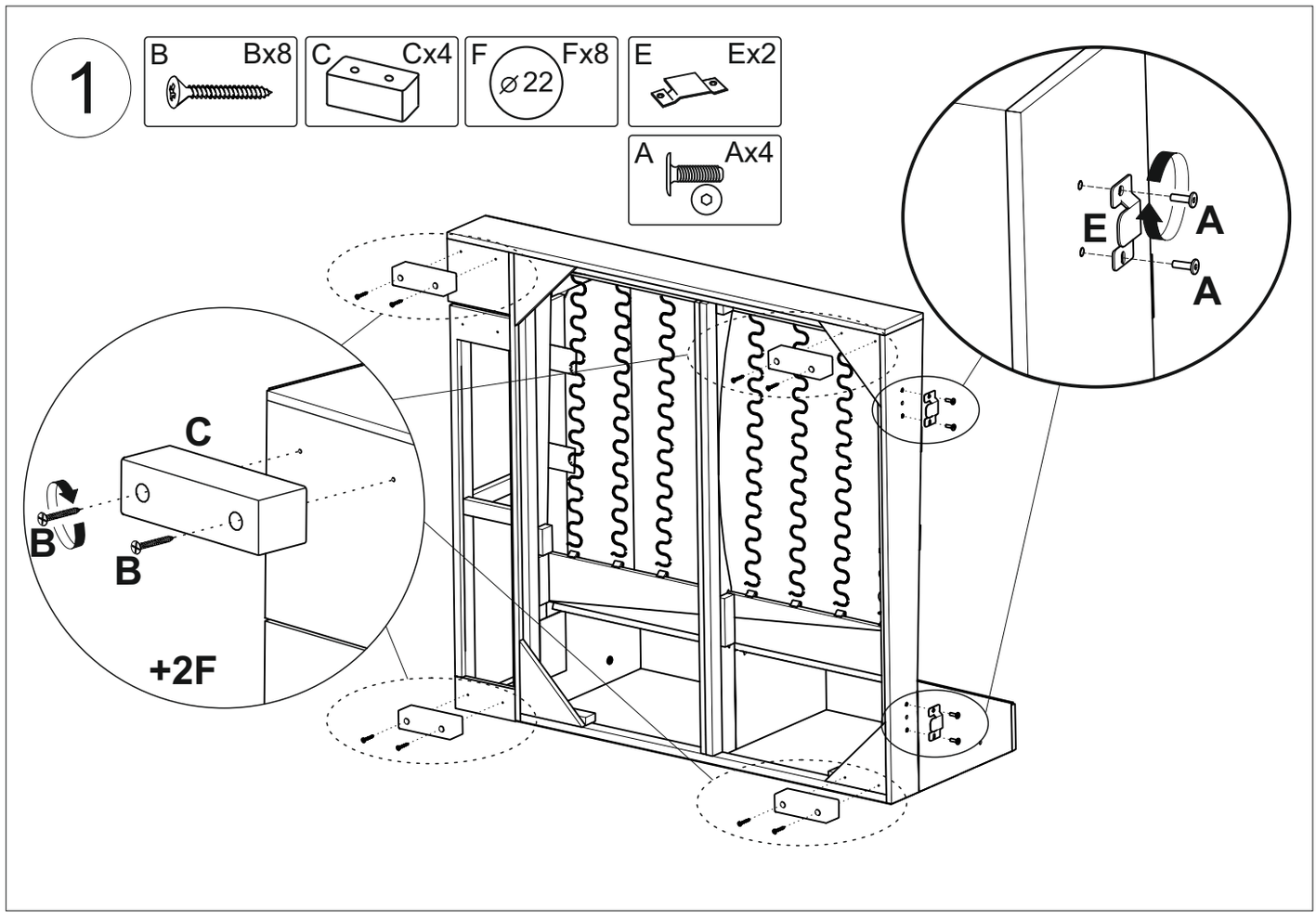
1
B Bx8
C Cx4
F ⌀22 Fx8
E Ex2
A Ax4
E
A
A
C
B
B
+2F

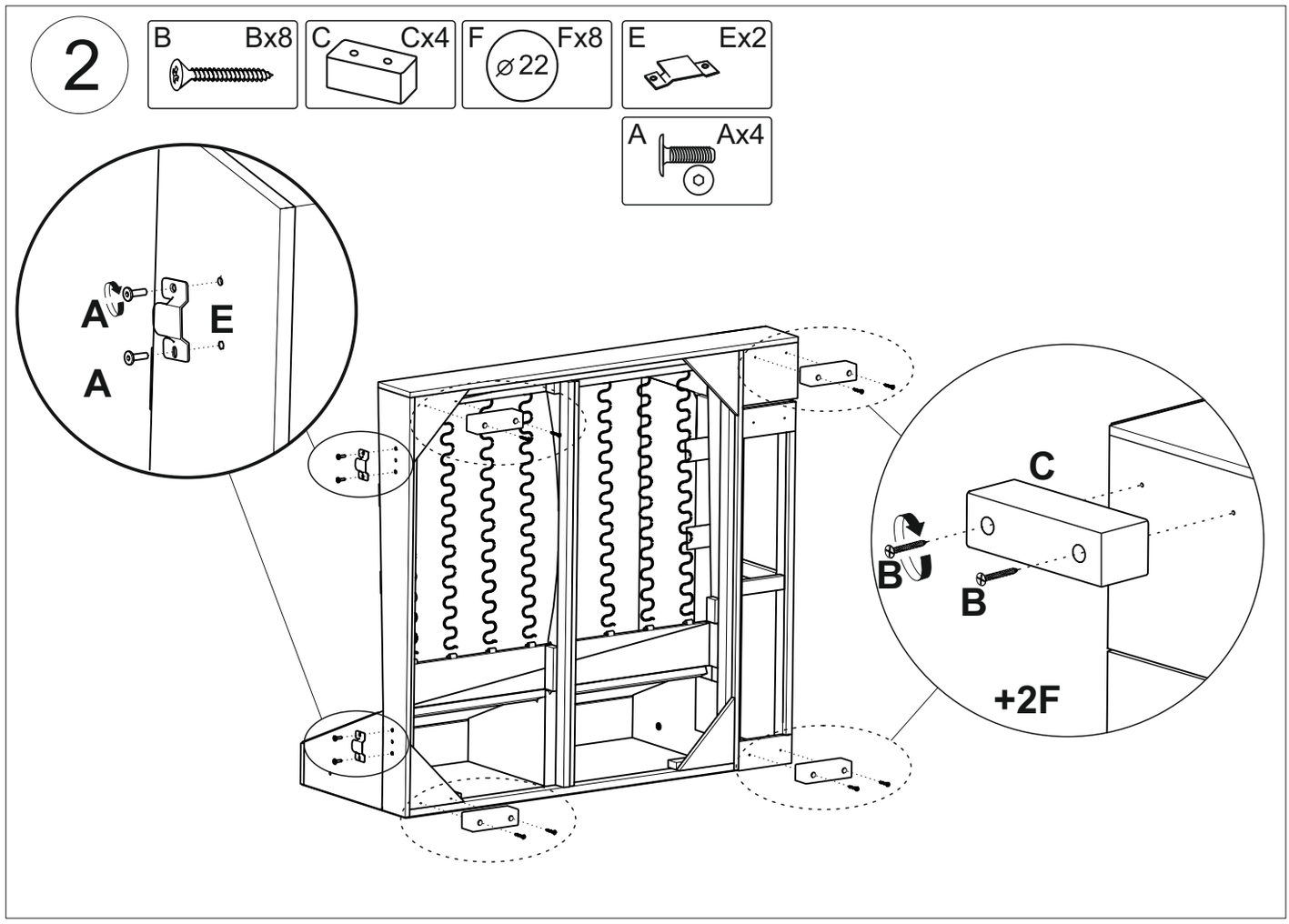
2
B Bx8
C Cx4
F ⌀22 Fx8
E Ex2
A Ax4
A
E
A
C
B
B
+2F

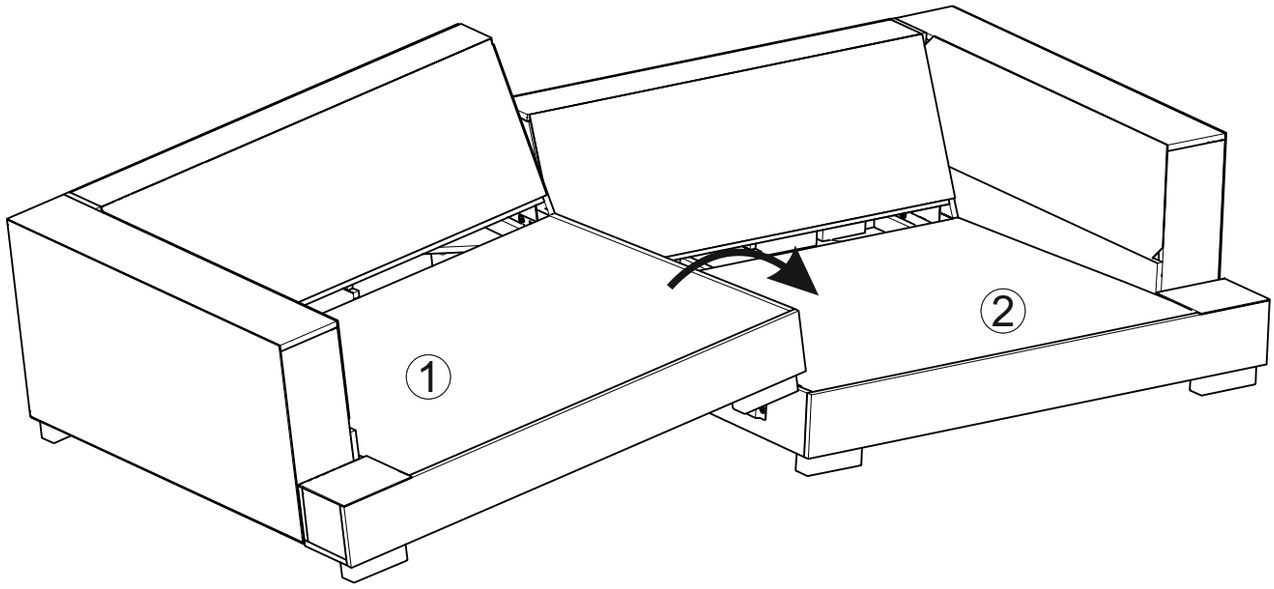
1
2

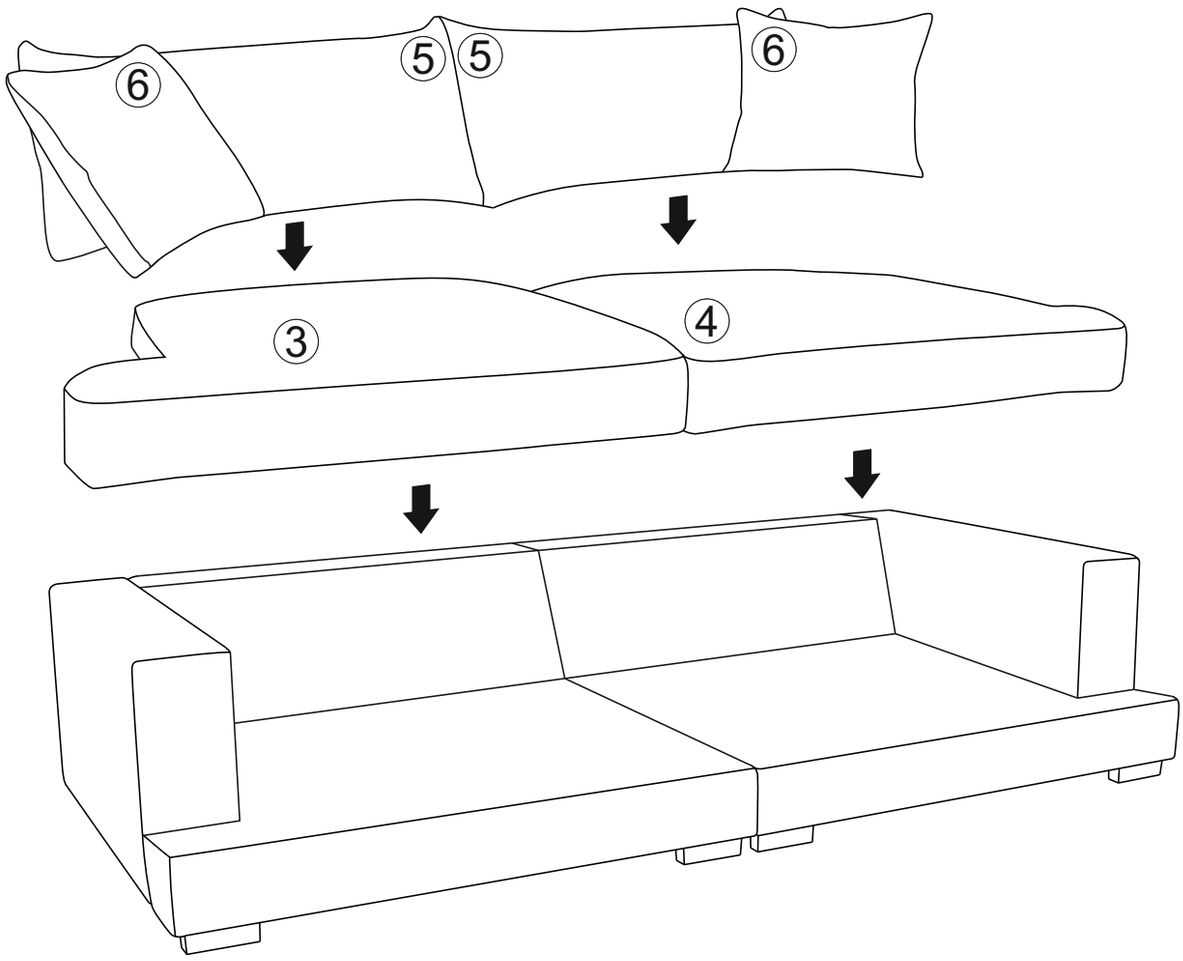
6
5
5
6
3
4

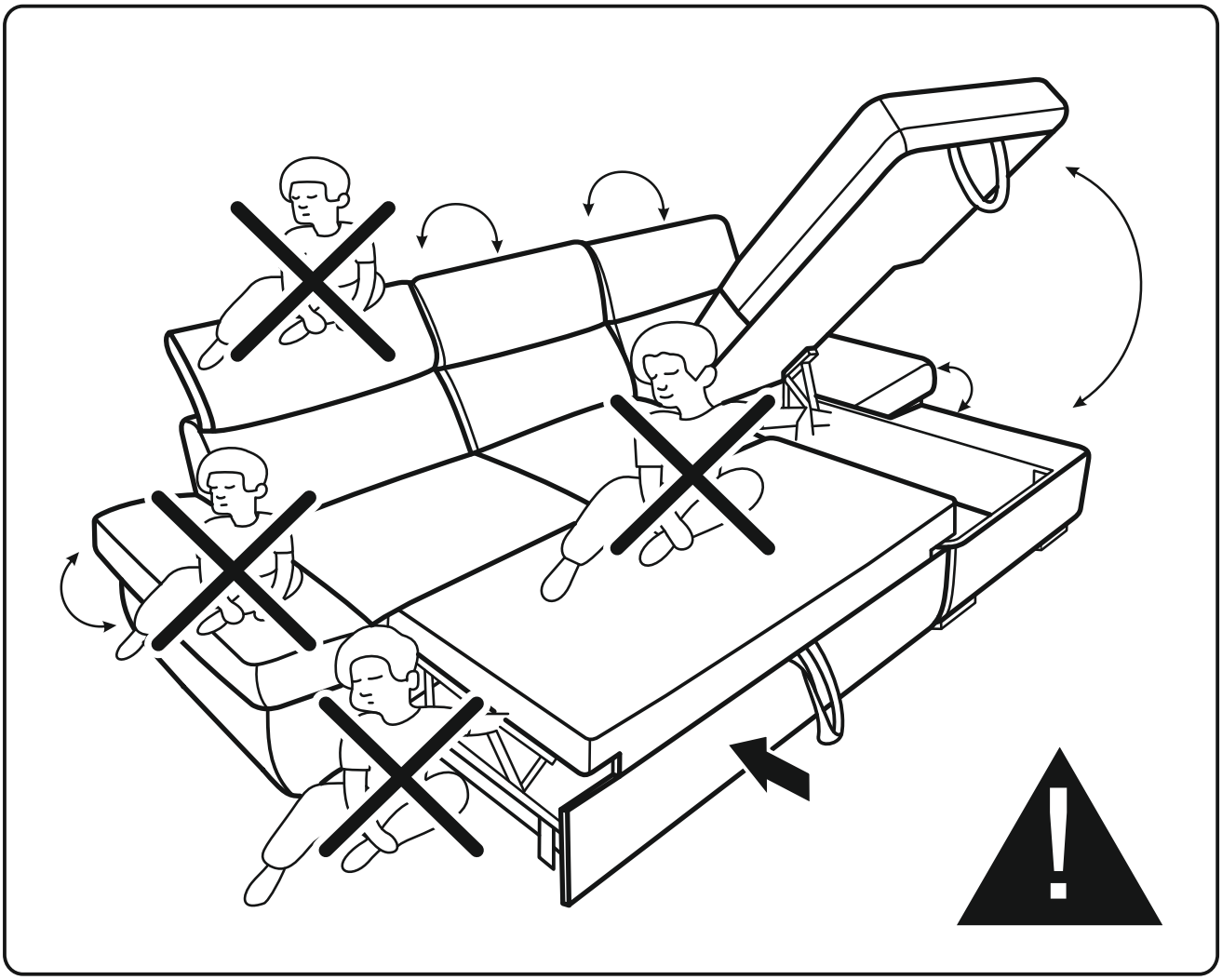

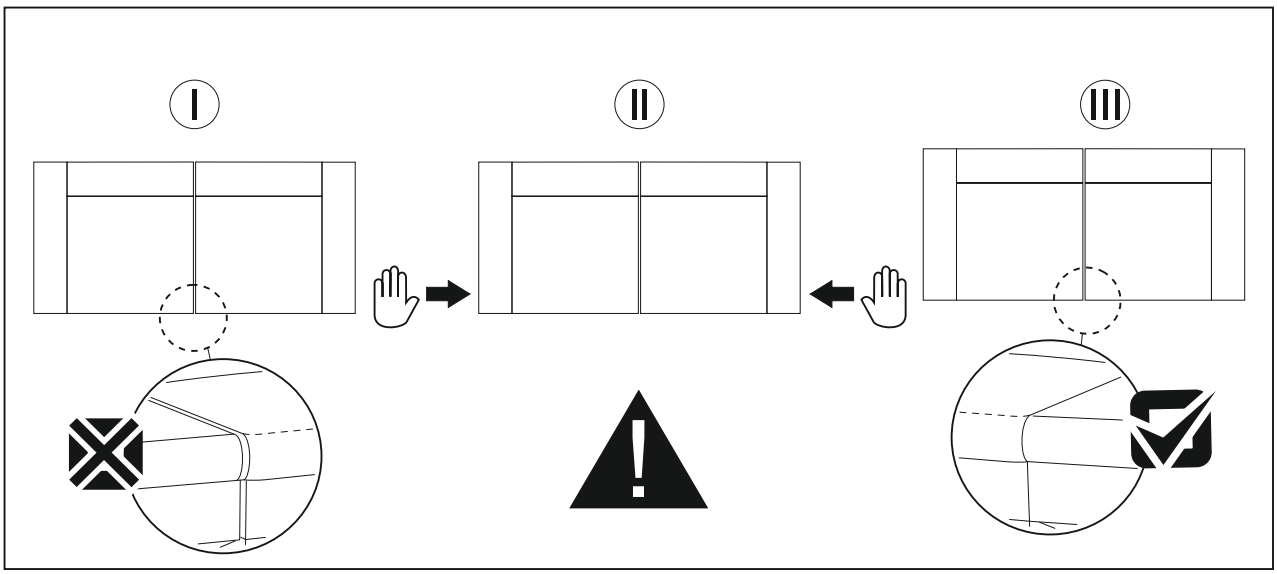
I
II
III

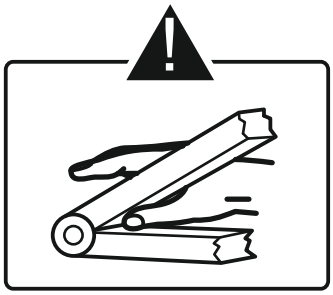

WARNING

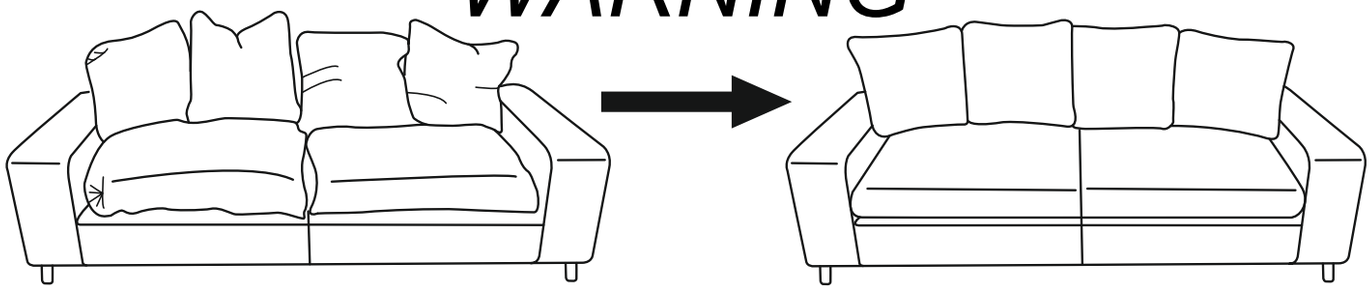

DE *Dieses Möbel hat eine lange und anstrengende Reise hinter sich. Bevor Sie es benutzen, schütteln und klopfen Sie die Kissen zurecht Das verleiht dem Aussehen Eleganz und Attraktivität.*

GB *We can recommend the cushious to elegant appearance. The safe is in order to rest.*

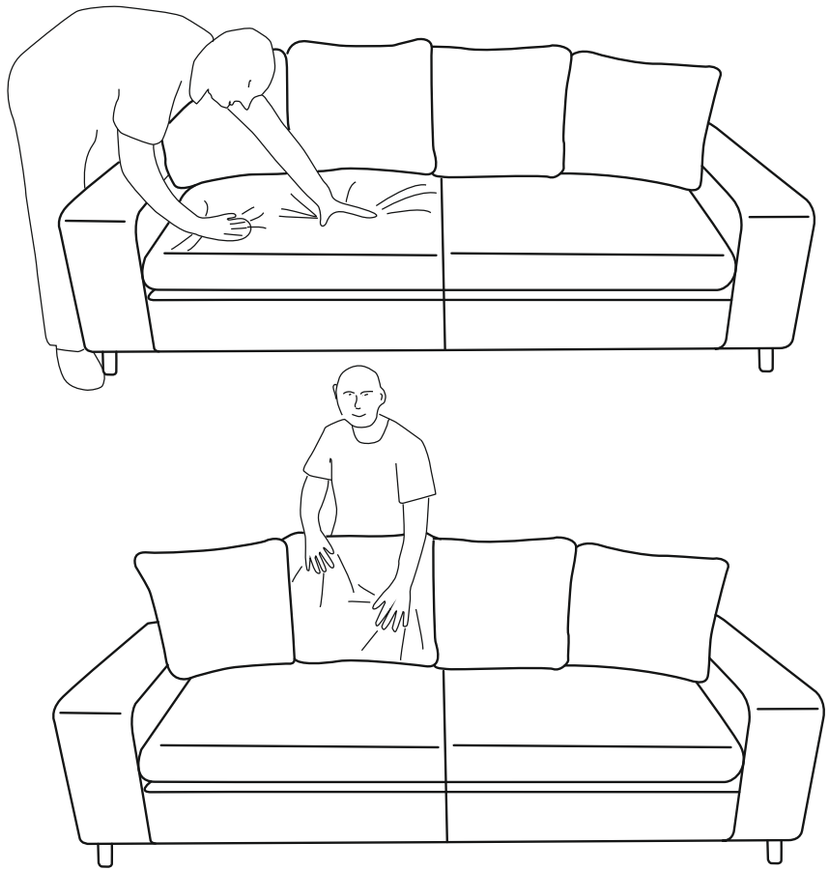

DE *Klopfen Sie die Kissen nach jedem Benutzen mit der Hand auf.*

GB After every using, please put down the cushions.

Economic Operator: Home Group Europe GmbH
Industriestr. 83
D-32120 Hiddenhausen
info@homegroup-europe.de