Hela Tische Möbel Vertriebs GmbH
Scheidkamp 14
D-32584 Löhne

G140/141 "Gustav"

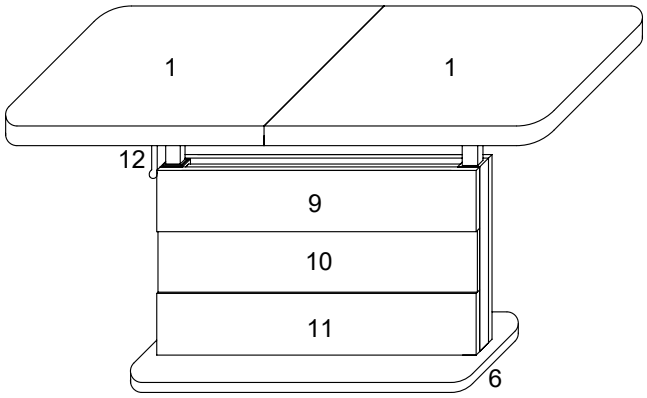

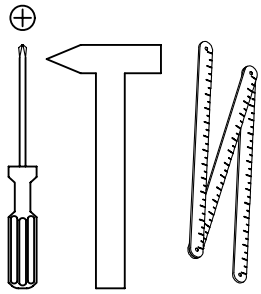

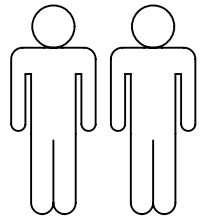

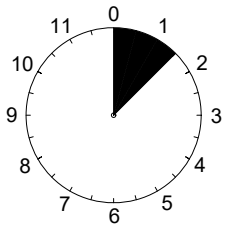

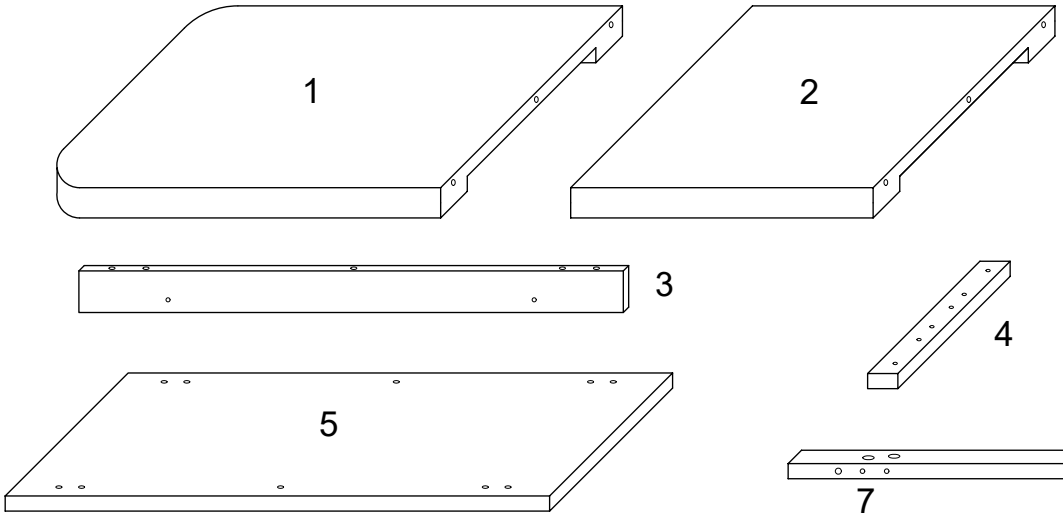

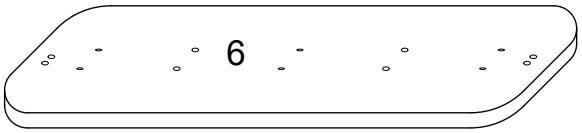

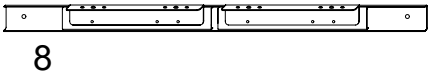

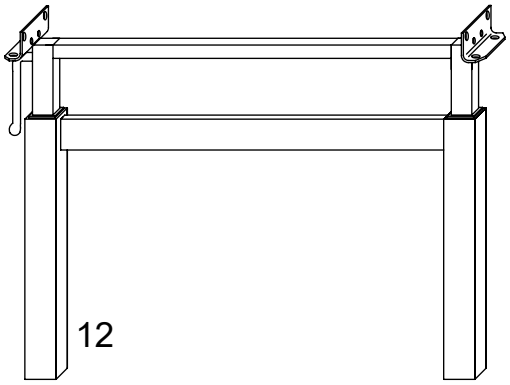

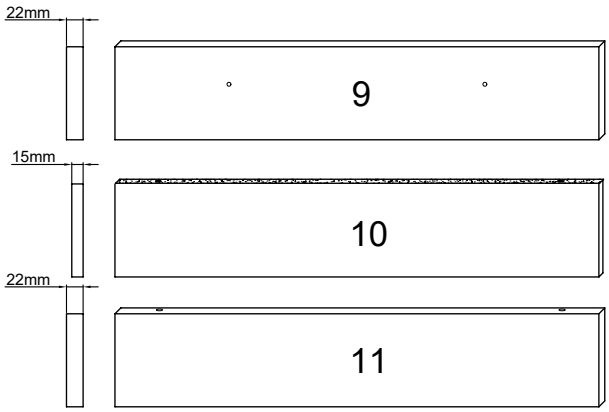

1	2 x	1/3
2	1 x	1/3
3	2 x	2/3
4	2 x	2/3
5	1 x	2/3
6	1 x	2/3
7	1 x	2/3
8	2 x	1/3
9	2 x	2/3
10	2 x	2/3
11	2 x	2/3
12	1 x	3/3

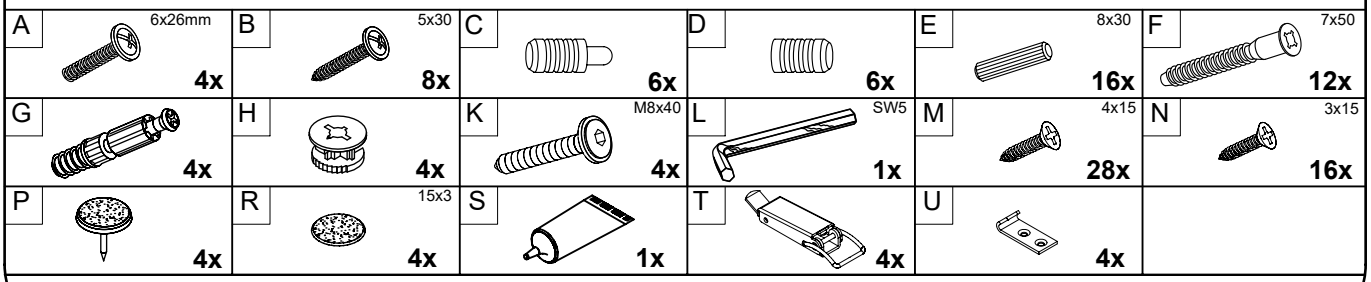

I.

1.

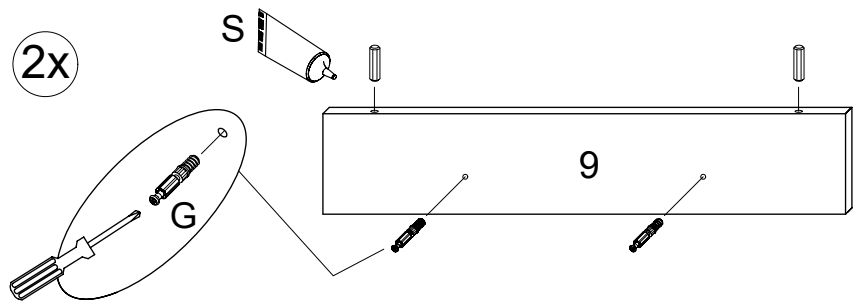
2x
S
G
9

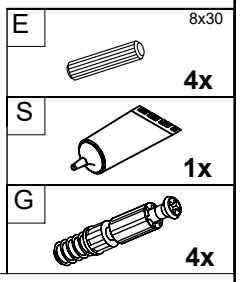
E
8x30
4x
S
1x
G
4x

2.

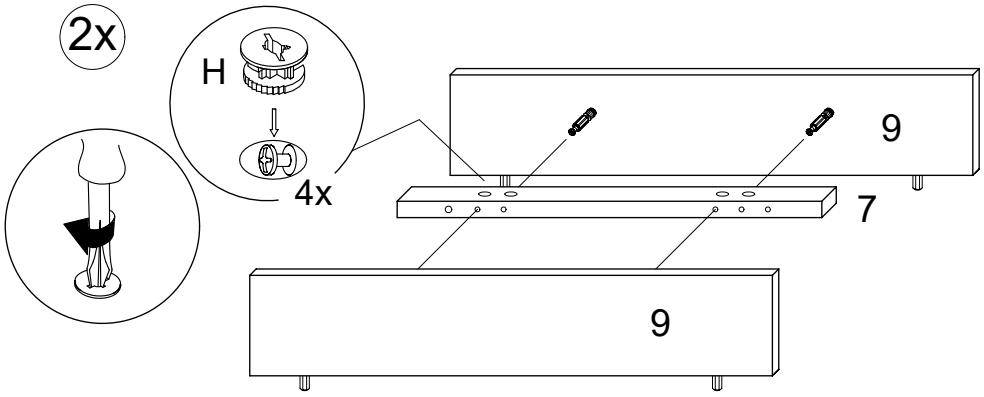
2x
H
4x
9
7
9

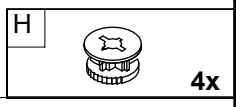
H
4x

3.

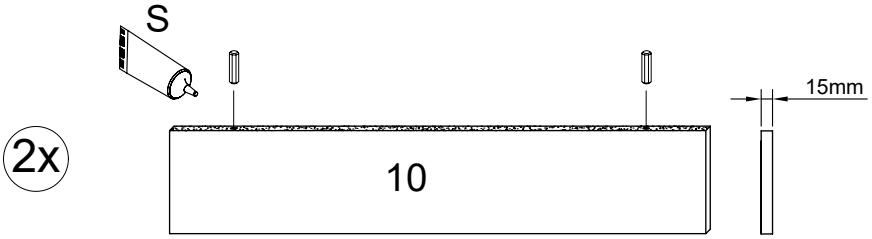
S
2x
10
15mm

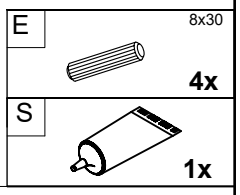
E
8x30
4x
S
1x

4.

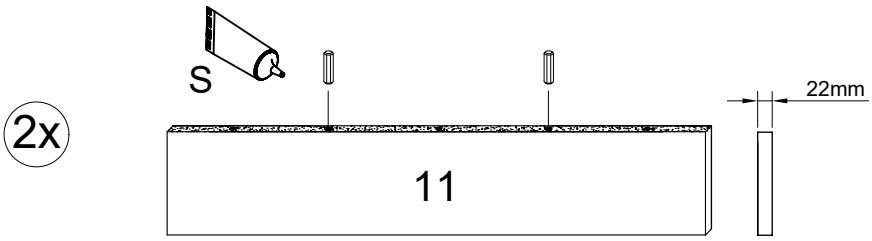
S
2x
11
22mm

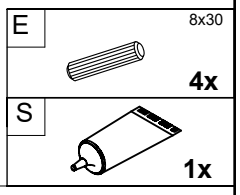
E
8x30
4x
S
1x

5.

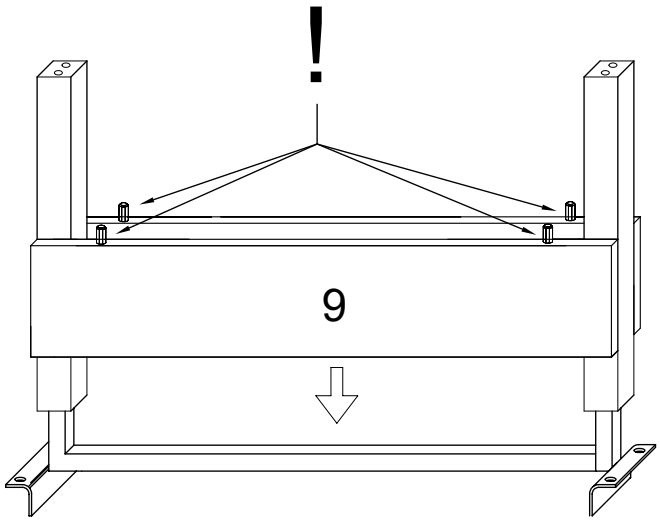
!
9

II.

6.

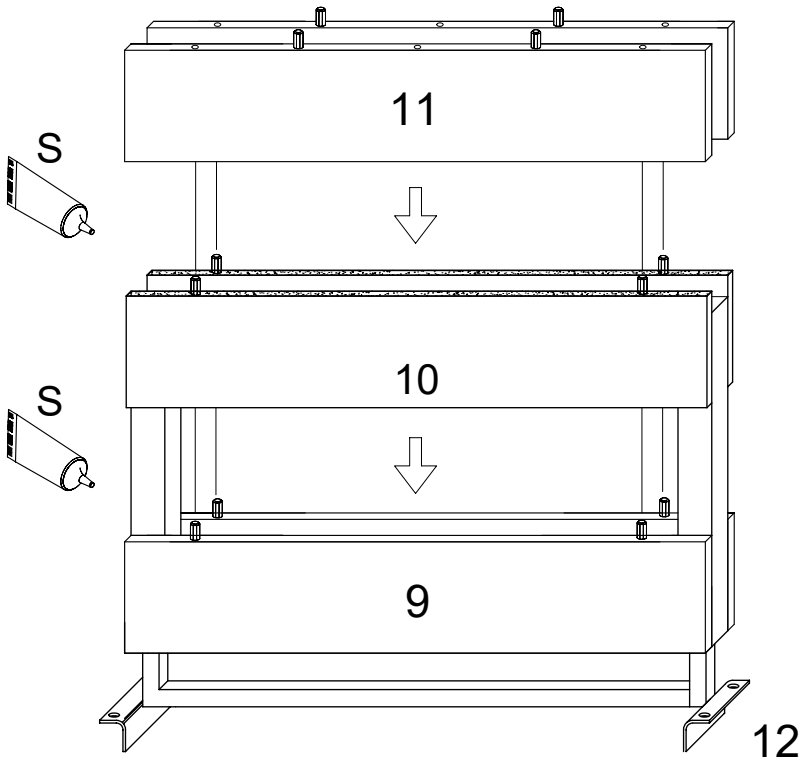
S
S
11
10
9
12

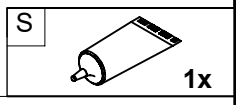
S
1x

7.

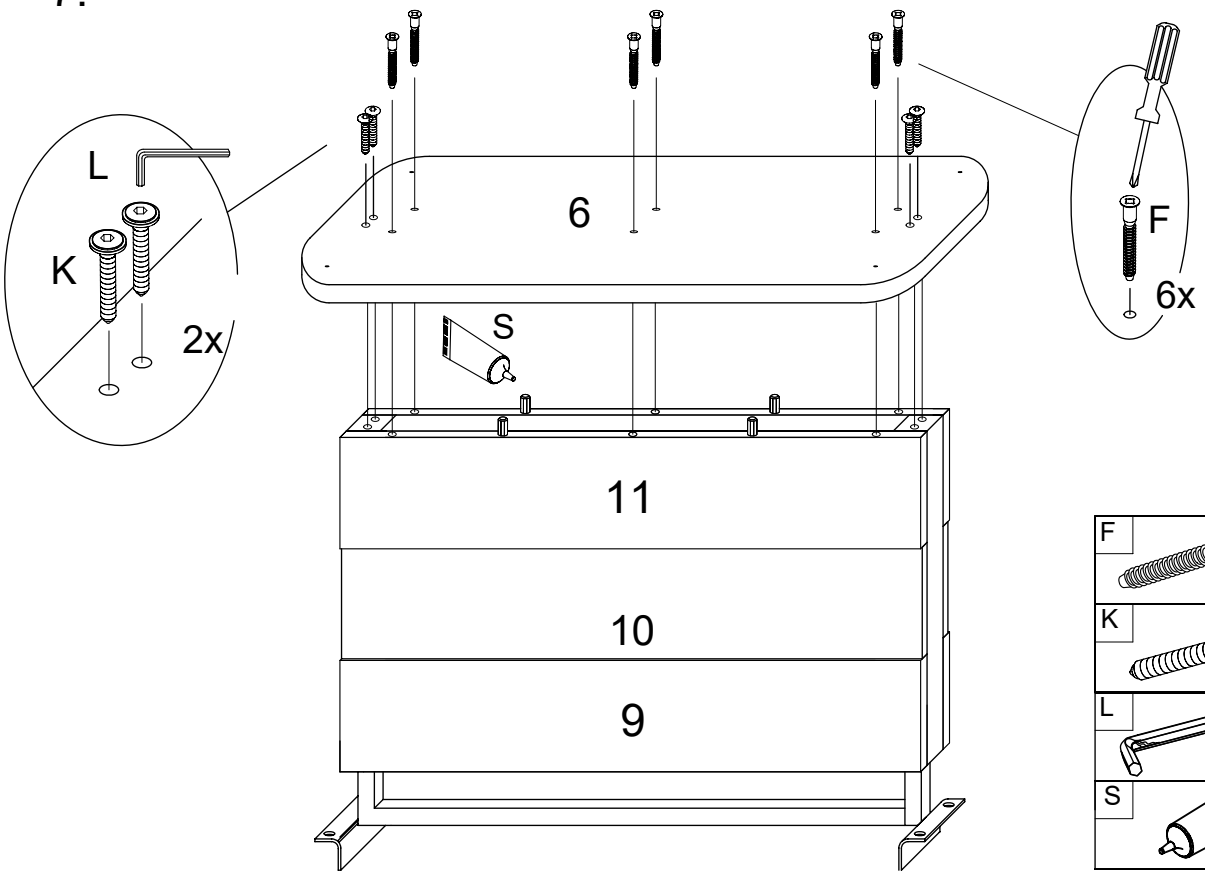
L
K
2x
6
S
F
6x
11
10
9

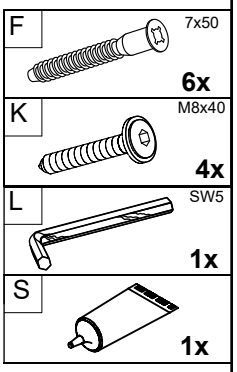
F
7x50
6x
K
M8x40
4x
L
SW5
1x
S
1x

III.

8.

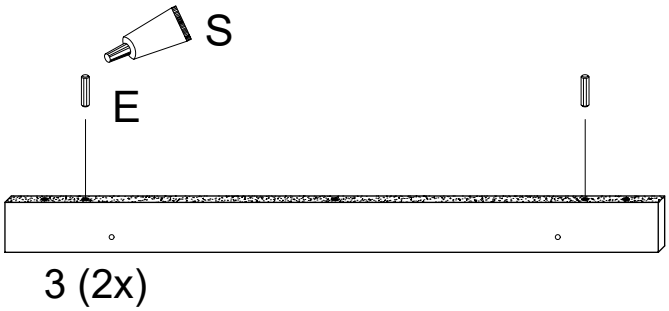

E	8x30	4x
S		1x

9.

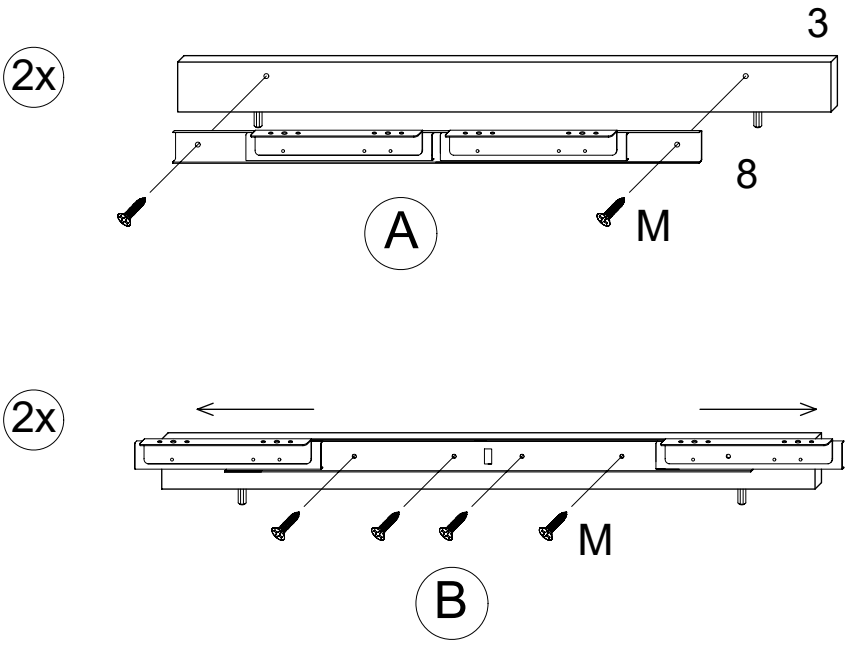

M	4x15	12x

10.

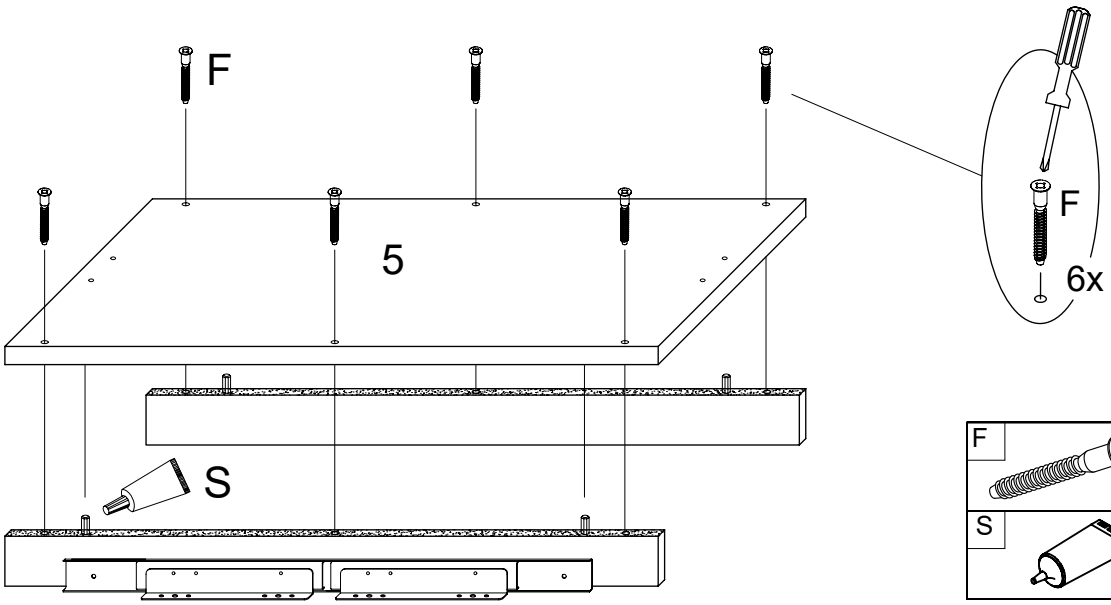

F	7x50	6x
S		1x

IV.

11.

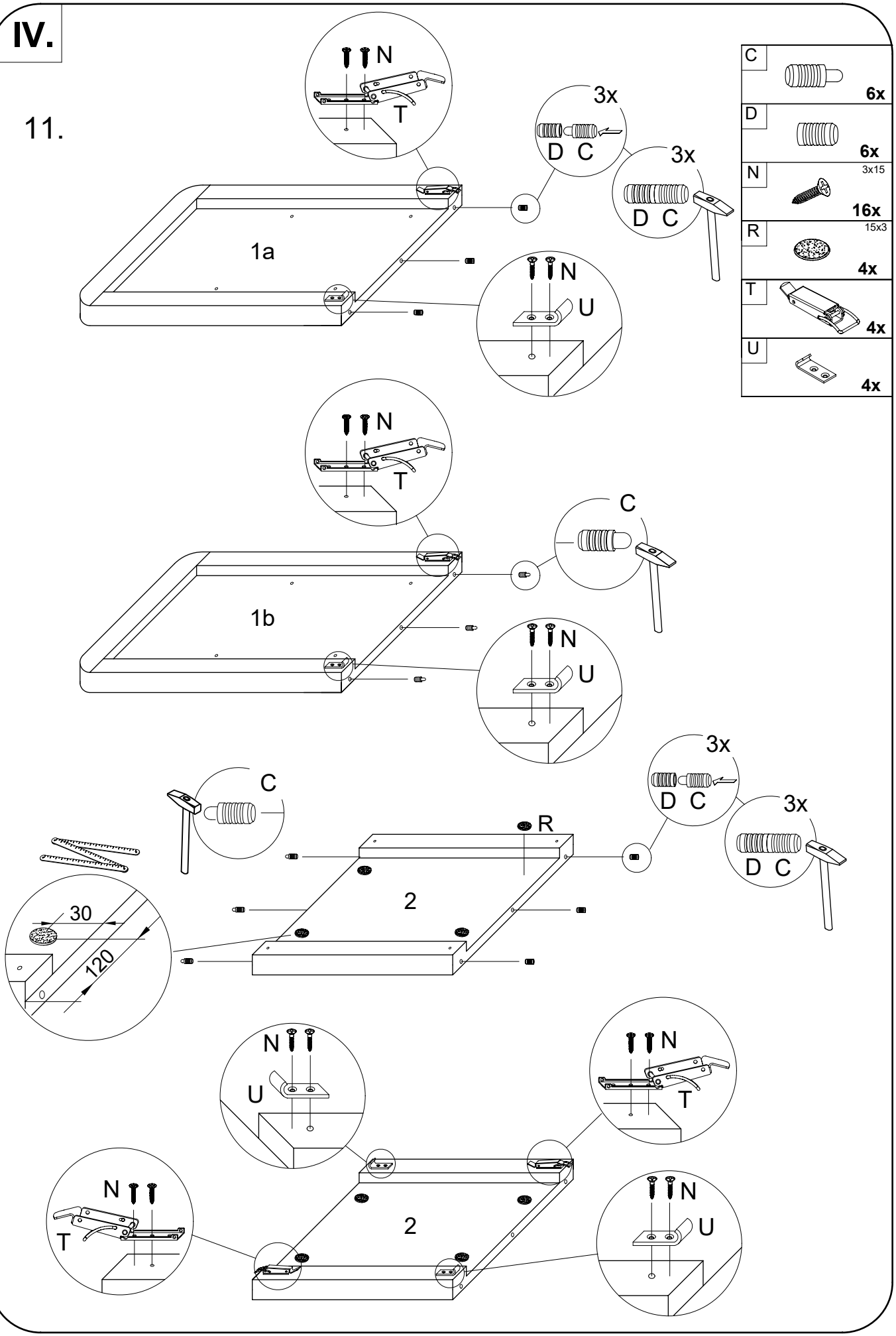
N
T
3x
D C
3x
D C
1a
N
U
C
6x
D
6x
N
3x15
16x
R
15x3
4x
T
4x
U
4x
N
T
C
1b
N
U
C
3x
D C
3x
D C
R
2
30
120
N
U
N
T
N
T
2
N
U

V.

12.

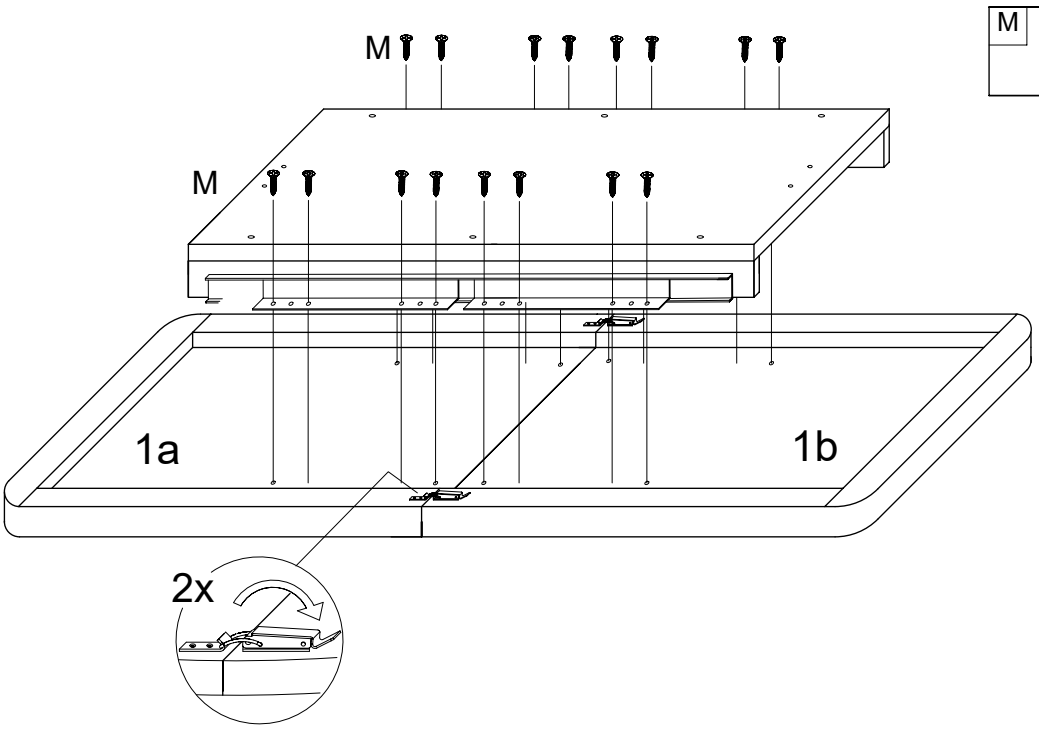

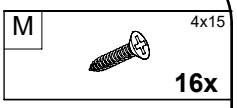

13.

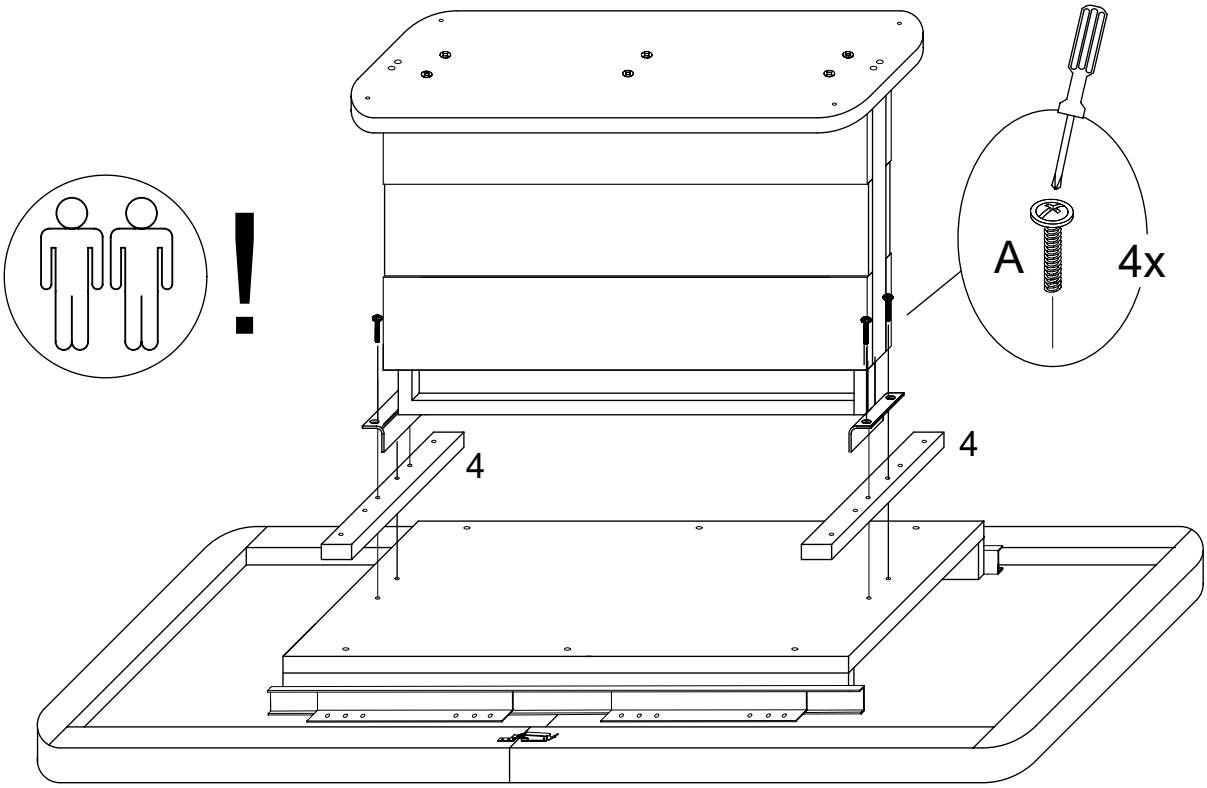

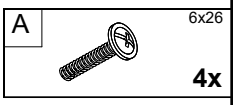

VI.

14.

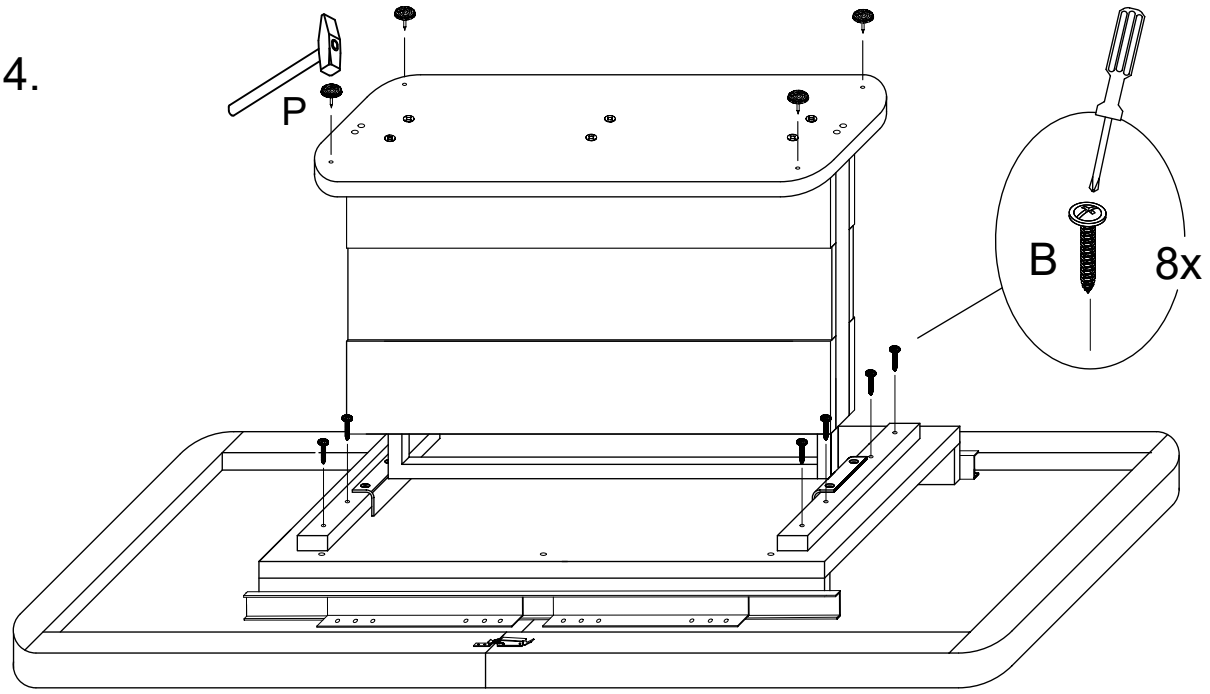

B	5x30 **8x**
P	**4x**

15.

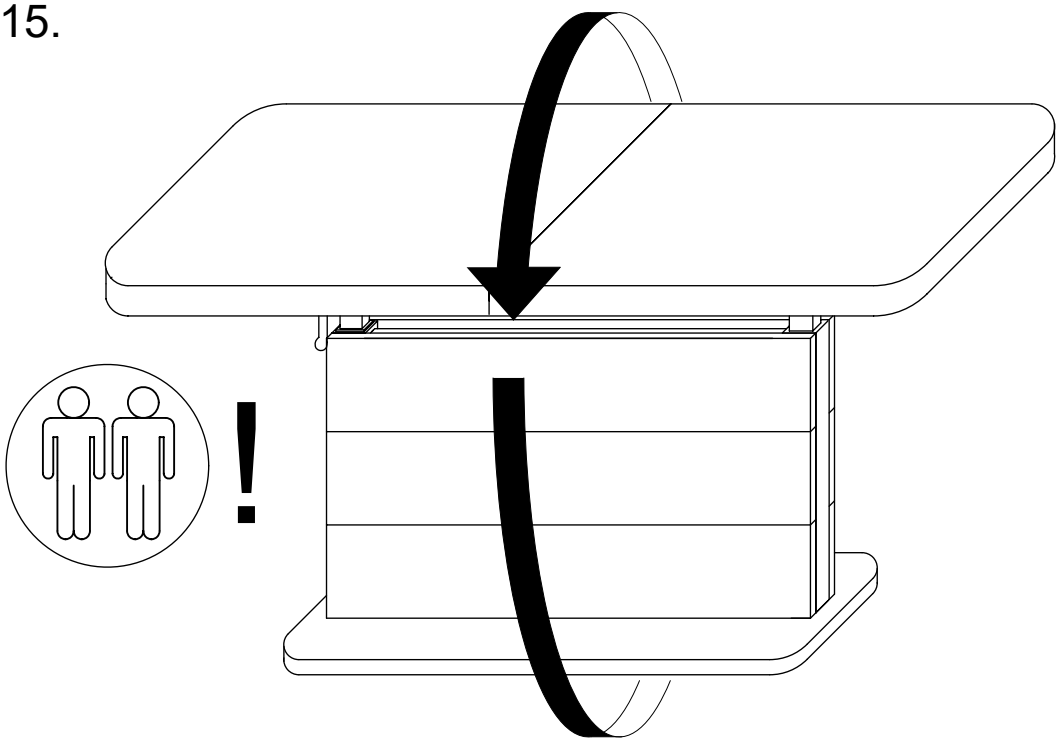

VII.

16.

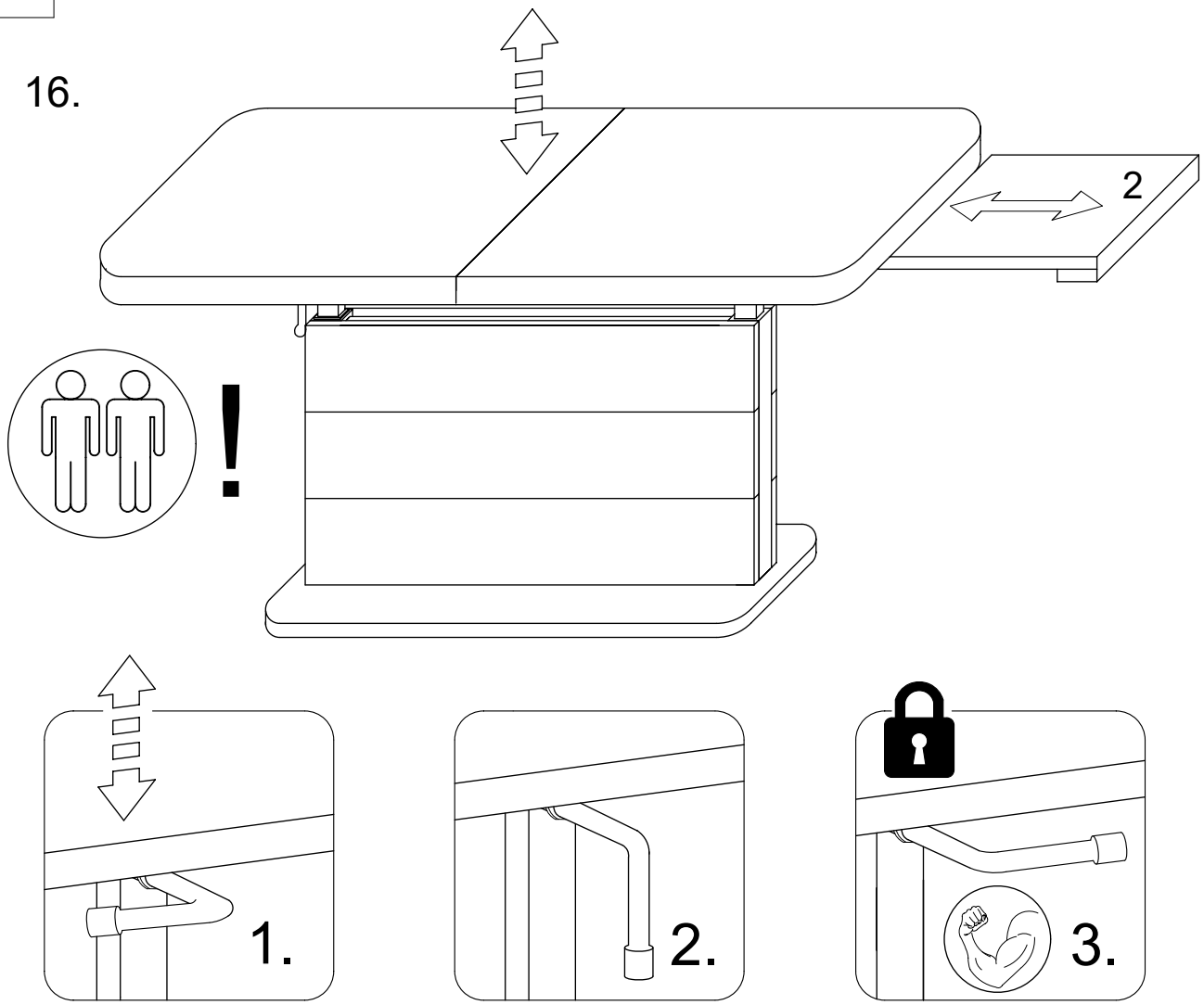

17.

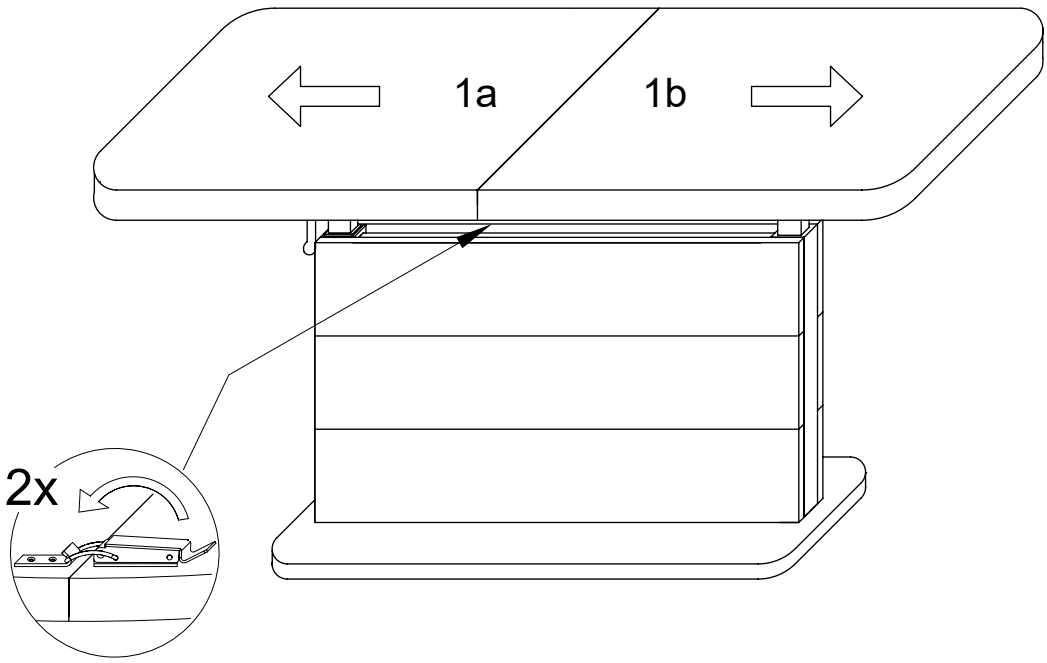

VIII.

18.

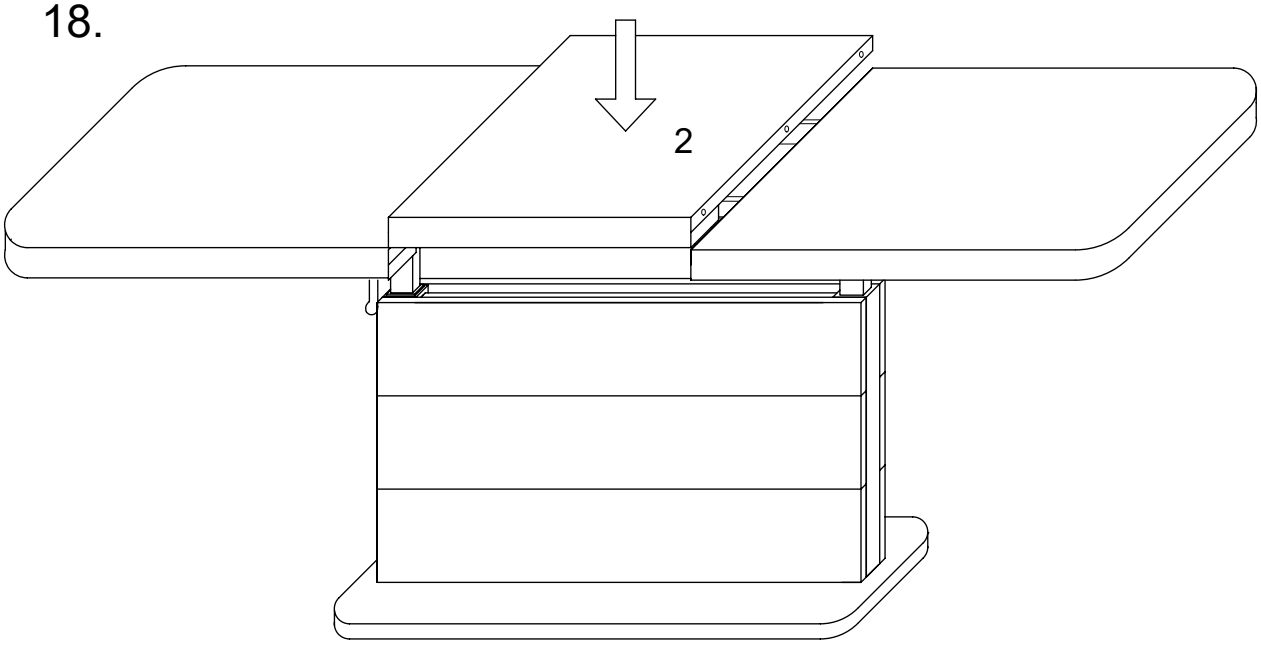
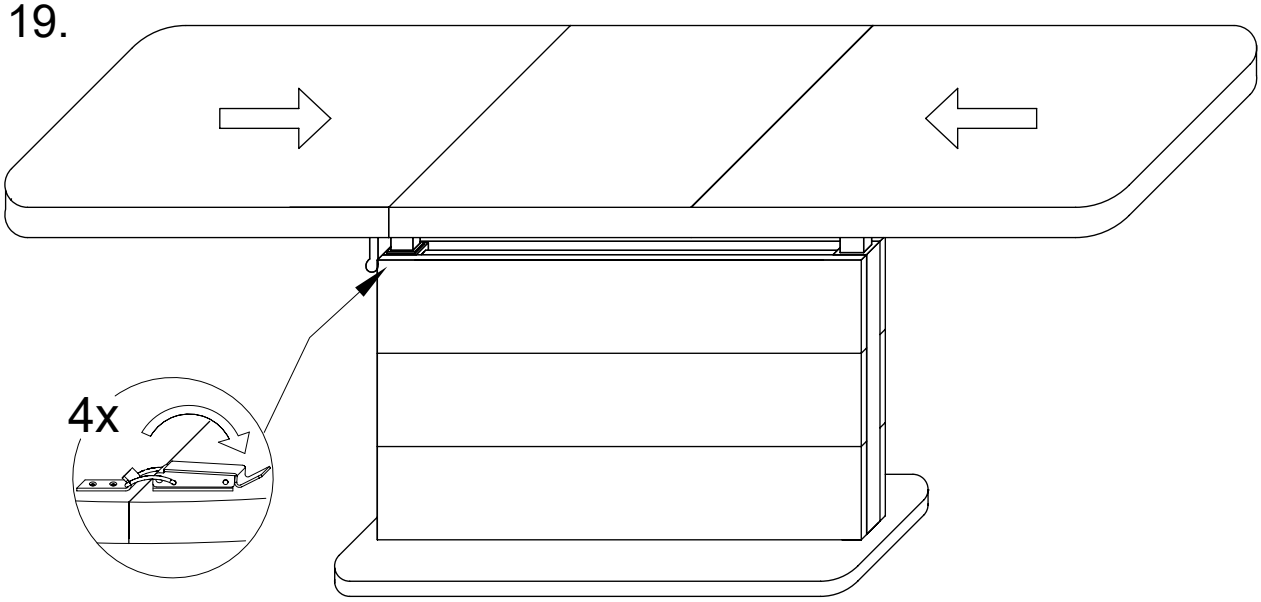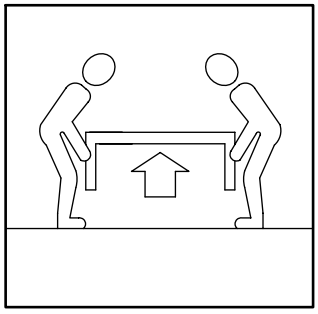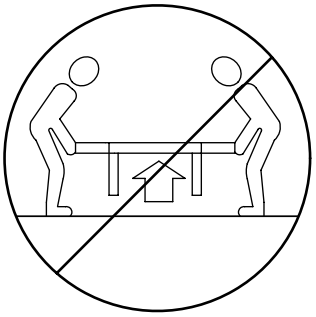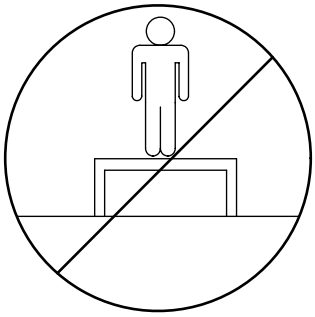
19.